手動ダンパー[ウォームギアハンドル式]

[一般空調用] [ダクトサイズ] [SS・SUS] [耐熱:常温] [フランジ無]

EVDW-□□□-S/U

栄進空調株式会社

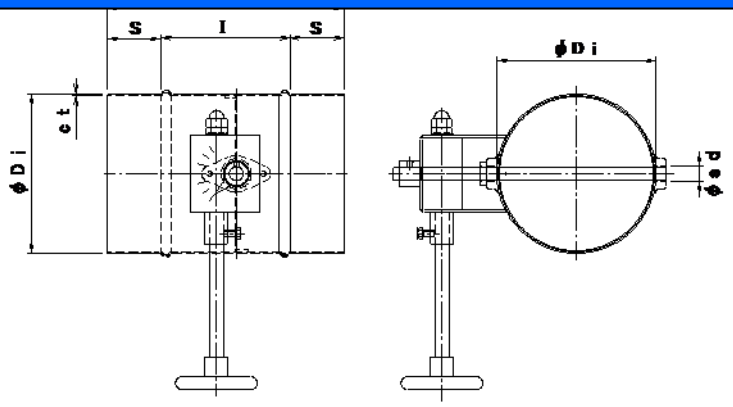

形　式	φDi	φDo	C	n－d	L	ct	ht	φsd	ft
EVDW-　75 S／U	73				200	1．6／1．5	1．6／1．5	13	6
EVDW－100 S／U	98				200	1．6／1．5	1．6／1．5	13	6
EVDW－125 S／U	123				200	1．6／1．5	1．6／1．5	13	6
EVDW－150 S／U	148				200	1．6／1．5	1．6／1．5	13	6
EVDW－175 S／U	173				200	1．6／1．5	1．6／1．5	13	6
EVDW－200 S／U	198				200	1．6／1．5	1．6／1．5	13	6
EVDW－225 S／U	223				300	1．6／1．5	1．6／1．5	13	6
EVDW－250 S／U	248				300	1．6／1．5	1．6／1．5	13	6
EVDW－275 S／U	273				300	1．6／1．5	1．6／1．5	13	6
EVDW－300 S／U	298				300	1．6／1．5	1．6／1．5	13	6
EVDW－350 S／U	348				350	1．6／1．5	1．6／1．5	13	6
EVDW－400 S／U	398				400	1．6／1．5	1．6／1．5	13	6

手動ダンパー[ウォームギアハンドル式]の特徴

- ダンパー本体はSS．SUS鋼板製プレスダンパーです。
- 本　体　材　質　　:鋼板　SS　PL＝1．6t　仕　上　:錆止め＋シルバー塗装
- 接続フランジ材質　　:鋼板　SS　PL＝6．0t　仕　上　:錆止め＋シルバー塗装

手動ダンパー[ウォームギアハンドル式]・オプション仕様

- ステンレス製　材　質　:SUS－304／PL＝1．5t　酸洗い
- 接続フランジ　材　質　:SUS－304　PL＝6．0t　酸洗い
- 全　閉　リ　ー　ク　率　：　通常　1～3%